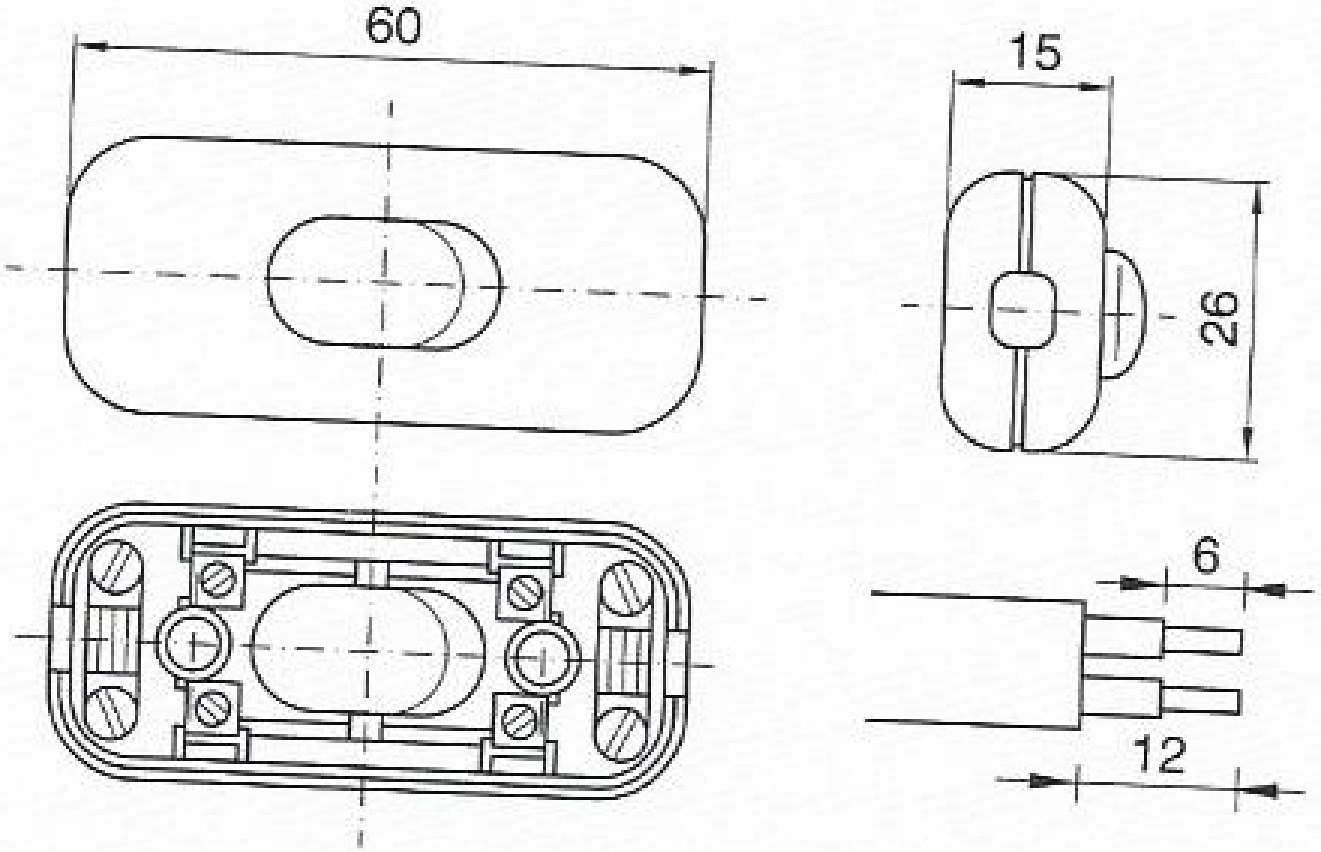

60